Производственная компания
"АТТЕС"
196247, Россия, Санкт-Петербург
пл. Конституции, д. 3

+7 (812) 332-54-72
+7 (495) 215-14-62

8-800-707-79-44

Звонок по России бесплатный

Пн-Пт с 9-00 до 18-00

www.attesg.com

zakaz@attesg.com

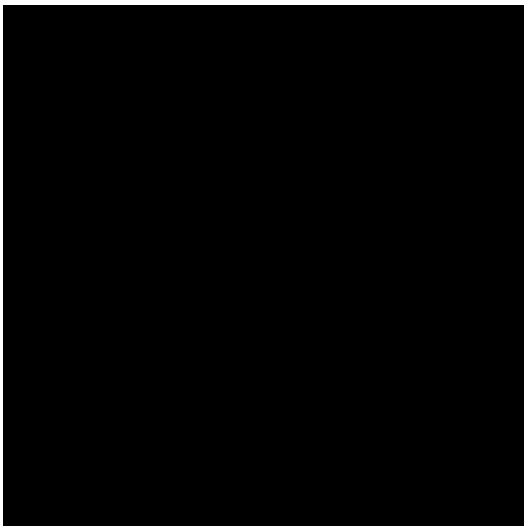

Светильник встраиваемый Спектр 1
Цена в розницу с НДС:
2 600 руб.

Технические характеристики:

Габаритные размеры	210 x 140 мм
Мощность источника света	4 x 1W
Вес	2,11 кг
Индекс цветопередачи	≥80
Степень защиты	IP67
Класс защиты от поражения эл. током	I
Параметры электросети	В 220+/- 10%
Частота питания	50-60 Hz
Входное напряжение	220 - 240 V
Материал	алюминий
Рассеиватель	закалённое стекло
Покрытие	атмосферостойкая порошковая краска
ПРА	LED
Тип подводки питающего кабеля	подземный

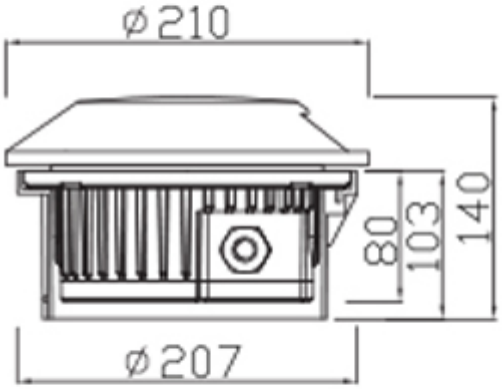
ø210
80
103
140
ø207