Производственная компания "АТТЕС"
196247, Россия, Санкт-Петербург
пл. Конституции, д. 3

+7 (812) 332-54-72
+7 (495) 215-14-62

8-800-707-79-44

Звонок по России бесплатный

Пн-Пт с 9-00 до 18-00

www.attesg.com

zakaz@attesg.com

Столбик светодиодный Кемь 11
Цена по запросу

Технические характеристики:

Высота	0,6 м
Габаритные размеры	100 x 600 x 125 мм
Мощность источника света	4 W
Вес	2,73 кг
Индекс цветопередачи	≥80
Степень защиты	IP65
Класс защиты от поражения эл. током	I
Параметры электросети	В 220+/- 10%
Частота питания	50-60 Hz
Входное напряжение	220 - 240 V
Стандартное климатическое исполнение	У1, ХЛ1
Материал	алюминий
Покрытие	атмосферостойкая порошковая краска

ПРА	LED
Тип подводки питающего кабеля	подземный
Сертификат соответствия	ТУ 3461-002-46970608-2016

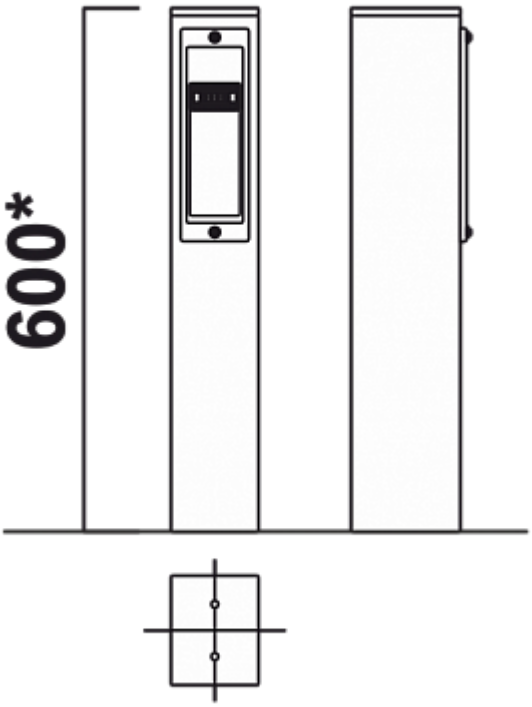

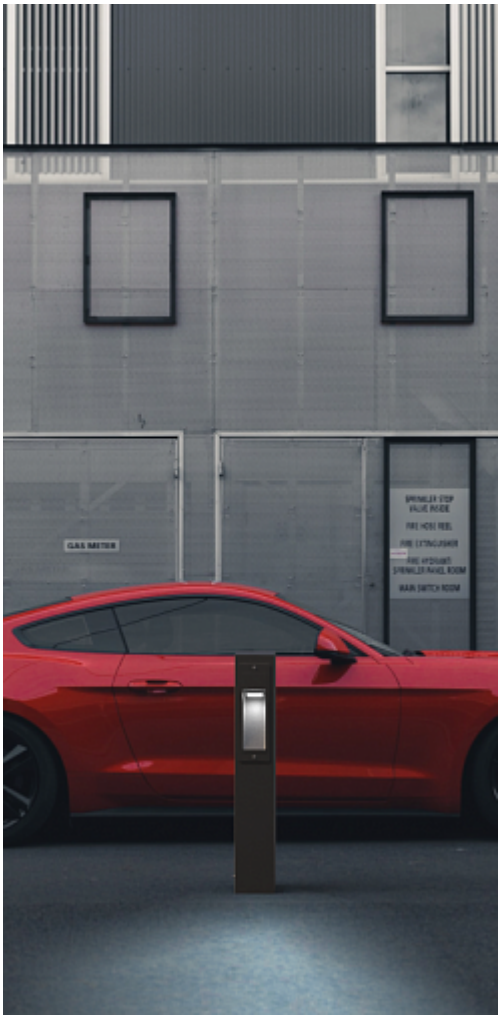

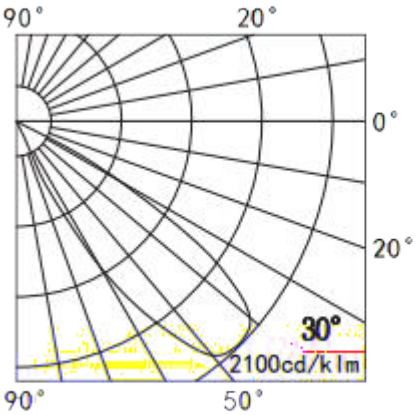
90°
20°
0°
20°
30°
2100cd/klm
90°
50°