Производственная компания "АТТЕС"
196247, Россия, Санкт-Петербург
пл. Конституции, д. 3

+7 (812) 332-54-72
+7 (495) 215-14-62

8-800-707-79-44

Звонок по России бесплатный

Пн-Пт с 9-00 до 18-00

www.attesg.com

zakaz@attesg.com

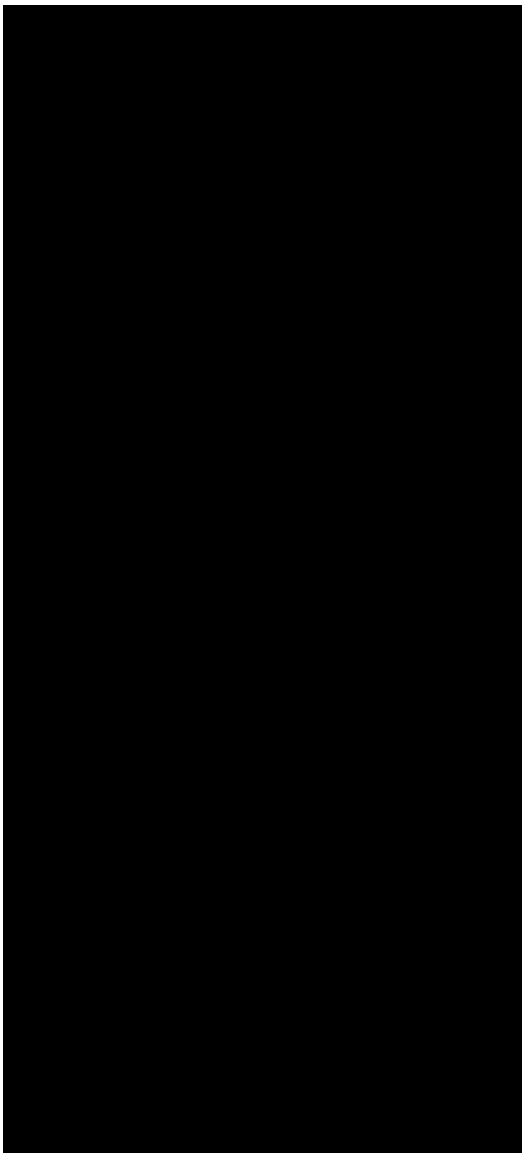

Опора светодиодная Гродно
Цена по запросу

Технические характеристики:

Высота	3 м
Габаритные размеры	800 x 3000 мм
Степень защиты	IP65
Параметры электросети	220 V
Частота питания	50 Hz
Материал	стальной прокат

Покрытие	грунт цинкосодержащий, эмаль по металлу
Тип подводки питающего кабеля	подземный
Сертификат соответствия	ТУ 4111-001-46970608-2016

[redacted]

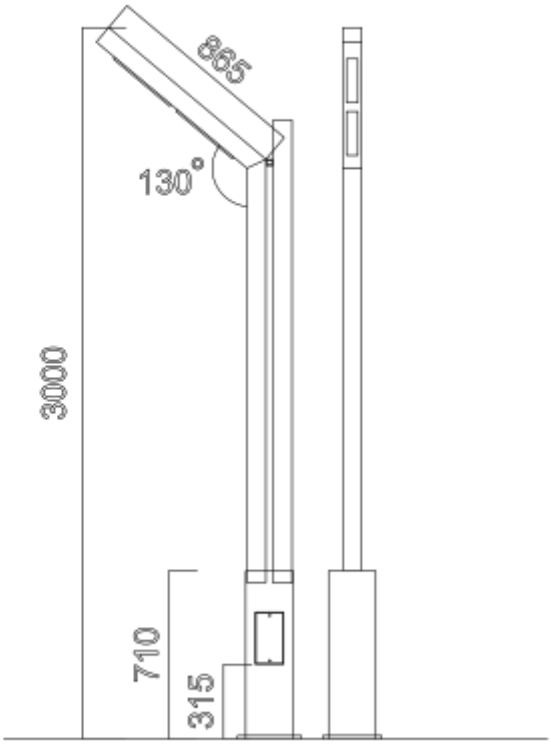

[redacted]

[redacted]