Производственная компания
"АТТЕС"
196247, Россия, Санкт-Петербург
пл. Конституции, д. 3

+7 (812) 332-54-72
+7 (495) 215-14-62

8-800-707-79-44

Звонок по России бесплатный

Пн-Пт с 9-00 до 18-00

www.attesg.com

zakaz@attesg.com

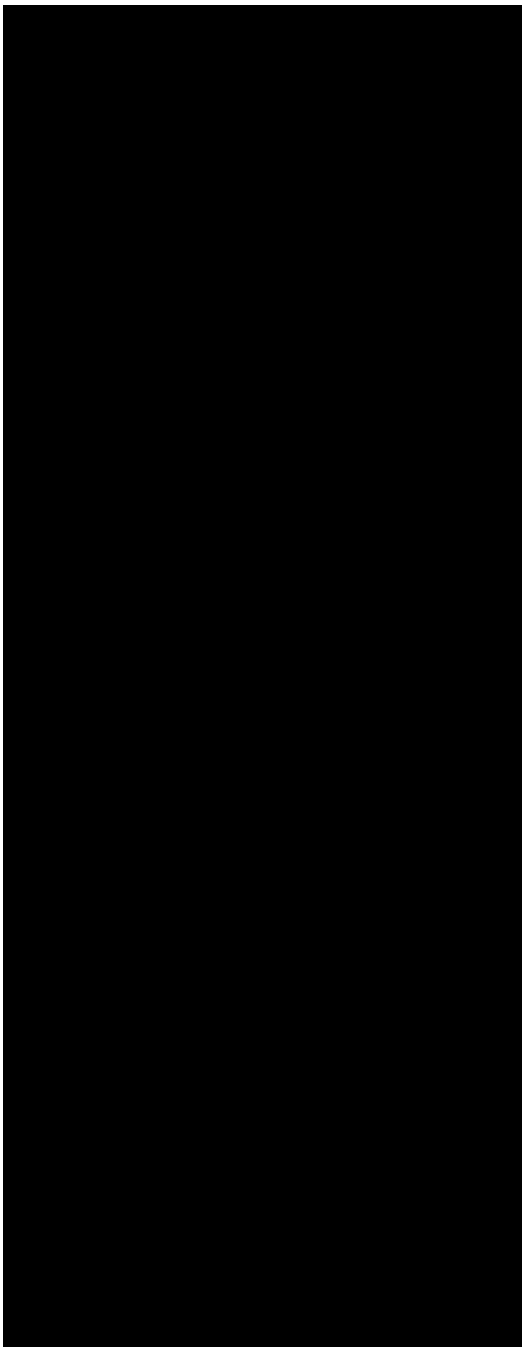

Фонарь стальной Довиль 4
Цена по запросу
Назначение:

Современный литой фонарь находит применение в среде застройки последнего поколения. Выразительный и яркий он также отвечает всем актуальным техническим и функциональным требованиям, обеспечивая ровное, эргономичное освещение.

Данный фонарь находит свое назначение в функционально-декоративном освещении городского пространства, архитектура которого следует актуальным тенденциям. Фонарь выгодно подчеркнет выразительные качества современных построек. Наиболее удачным окажется применение фонаря в оформлении пешеходных улиц, бульваров, скверов, площадей, городских парков, территорий экспозиционных, торговых и деловых центров, коттеджных поселков и частных домов.

Технические характеристики:

Высота	6,2 м
Мощность источника света	40/50/60/90 W
Вес	60 кг

Индекс цветопередачи	≥80
Степень защиты	IP65
Класс защиты от поражения эл. током	II
Параметры электросети	220 V
Коэффициент мощности для ЭМПРА (cos φ)	≥0,8
Коэффициент мощности для LED (cos φ)	≥0,95
Частота питания	50 Hz
Материал	сталь, алюминий
Покрытие	грунт цинкосодержащий, эмаль по металлу
Тип подводки питающего кабеля	подземный
Светильник	Довиль
Сертификат соответствия	ТУ 4111-001-46970608-2016
Стоимость указана	за комплектацию с модулем LED 40 W

[redacted]

[redacted]

[redacted]

[redacted]

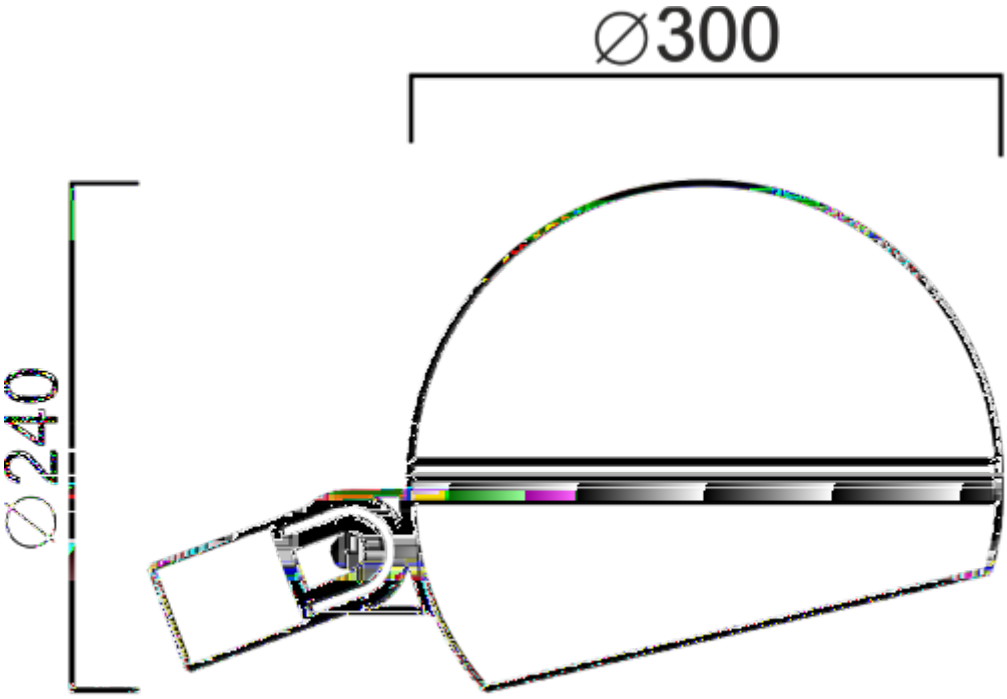

[redacted]